Diversey
for a cleaner, healthier future™

TASKI
Diversey

swingo 755B/855B/1255B Power

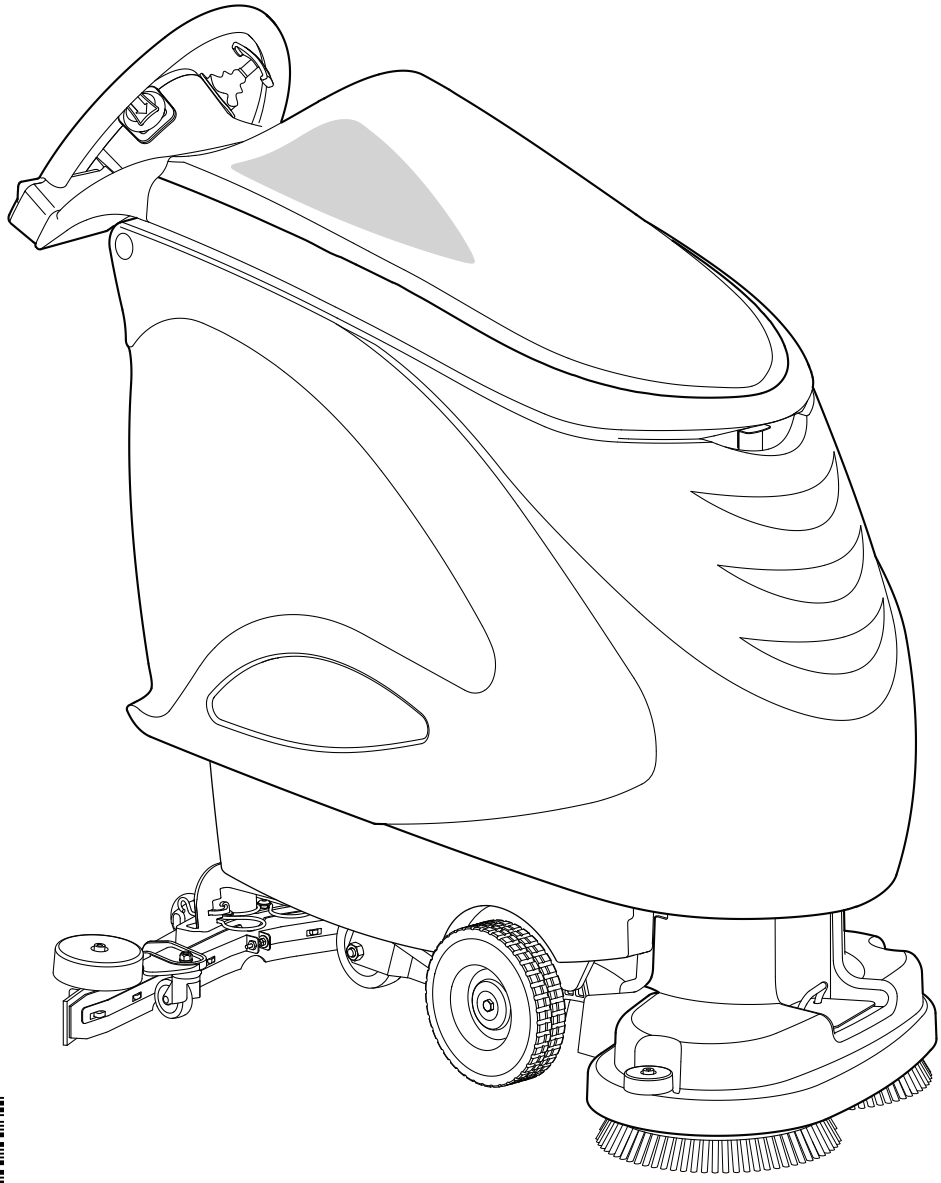

cz da de en es fi fr hu it nl no pl pt ro sl sv tr

V006 / 12089-66 1221

Traduction des Instructions d'emploi originaux

ATTENTION!

Avant la première utilisation, il est essentiel que vous lisiez soigneusement les instructions d'emploi et les consignes de sécurité.

Conservez ces instructions d'emploi dans un endroit aisément accessible afin de pouvoir les consulter à tout moment.

Symboles

La non observation des ces informations peut mettre en danger des personnes et/ou provoquer de graves dommages!

La non observation de ces informations peut provoquer des disfonctionnements et des dommages!

Donne des informations importantes pour un usage économique. La non observation de ces informations peut provoquer des disfonctionnements importants!

- Marque les étapes de travail que vous devez suivre dans l'ordre.

Usage prévu de la machine

Les TASKI swingo 755B/855B/1255B power sont des sécheurs/râcleurs prévus pour un usage commercial (par exemple hôtels, écoles, hôpitaux, usines, centres commerciaux, bureaux etc.).
Sous stricte observation de ces instructions d'emploi, elles peuvent être utilisées pour le nettoyage mouillé de revêtements de sol durs.
Ces machines sont prévues pour un usage interne uniquement .

Attention:
Ces machines ne doivent pas être utilisées pour le polissage, l'application de cire, le nettoyage de tapis ou l'aspiration de poussière.
Le nettoyage mouillé de parquets et de sols laminés avec cette machine ne peut se faire qu'à vos propres risques.

Toute modification de cette machine qui n'a pas été approuvée par Diversey provoque l'annulation des marques de sécurité et de conformité CE.
Toute usage de cette machine autre que l'usage prévu peut provoquer de graves blessures aux personnes et des dommages à la machine et à l'environnement de travail.
Dans ces cas, toute garantie et prétention de garantie sont nulles et non avenues.

Sommaire

Consignes de sécurité 68
Traduction de la déclaration de conformité CE originale 69
Vue d'ensemble 70
Préparation pour opération/opération 71
Commencer le travail 74
Fin de l'opération 74
Service, maintenance et entretien 76
Disfonctionnements 77
Transport 77
Elimination 77
Caractéristiques techniques 77
Accessoires 78
Dimensions de la machine 78

Consignes de sécurité

En raison de leur conception et de leur construction, les machines TASKI sont conformes aux directives de santé et de sécurité de la CEE et portent le sigle CE.

Les personnes (y compris les enfants) qui n'ont pas la capacité d'utiliser cette machine pour des raisons d'incapacités physiques, mentales ou sensorielles ou leur manque d'expériance ou de connaissance ne sont pas autorisées à utiliser cette machine sans surveillance ou instruction par une personne responsable de leur sécurité!

Les enfants doivent être tenus sous surveillance afin d'assurer qu'ils ne jouent pas avec la machine.

Ne pas utiliser cette machine dans des locaux dans lesquels des substances explosives ou inflammables sont conservées et manipulées (p.ex. essence, diluants, fioule de chauffage, solvants). Les composants électriques ou mécaniques de l'appareil peuvent provoquer leur inflammation.
La machine ne doit pas être utilisée dans des locaux sujets à des champs électromagnétiques (electrosmog).

N'employez pas la machine pour aspirer des substances toxiques, nocives, caustiques ou irritantes (par exemple acides ou bases). Le système de filtration ne retiendra pas parfaitement ce genre de matériau. Une possible atteinte à la santé de l'utilisateur ou de tiers ne peut être exclue.

Lors de l'emploi de la machine, surveillez les lieux et les personnes qui s'y trouvent, les enfants en particulier!
La vitesse de la machine doit être réduite, en particulier dans des situations peu claires, comme près des portes ou des courbes.

Cette machine ne peut être utilisée que par des personnes ayant reçu une formation adéquate.

Ni des personnes ni des objets ne peuvent être transportés avec la machine!

Lorsque des composants nécessaires à la sécurité comme le capot d'outil, la prise de connexion de la batterie, le cordon d'alimentation, le chargeur de batterie ou des couvercle protégeant des éléments conducteurs sont endommagés, la machine doit être arrêtée immédiatement!

Vérifiez régulièrement l'état du cordon d'alimentation et ne mettez pas la machine en opération s'il n'est pas en parfait état et sûr!

Attention:
Les composants électriques et mécaniques ne doivent être réparés que par des ateliers de services après-vente autorisés par Diversey ou par des spécialistes familiarisés avec toutes les prescriptions importantes de sécurité.

Dimensions minimales pour le cordon de H05VV-F3G1 ou H05VV-F3G1.5

Attention:
Cette machine est prévue pour être utilisée dans des endroits secs et ne doit pas être utilisée ou rangée à l'air libre ou dans un endroit humide.

Attention:
D'une maniére générale, respecter les prescriptions de prévention des accidents!

Attention:
Arrêtez immédiatement l'unité d'aspiration si de la mousse ou du liquide s'échappe de la machine!

Voir page 78 pour procédures suivantes.

Attention:
N'utilisez que des outils indiqués dans Instructions d'emploi sous Accessoires ou ceux recommandés par un consultant TASKI (page 78), car l'utilisation d'outils inappropriés peut compromettre la sécurité.

Attention:
La protection des personnes est basée sur les prescriptions nationales spécifiques et les informations du fabricant de détergent!

Attention:
Cette machine ne doit pas fonctionner sans batteries!

Attention:
Les batteries ne peuvent être chargées qu'avec un chargeur contrôlé et en bon état selon EN 60335-2-29!

(seul. type:CO755.1/CO855.1/CO1255.1)

Employez toujours la machine sur un sol plat ou sur une pente de 2% au maximum.

Ce symbole placé sur la machine indique qu'il ne convient pas de l'utiliser sur des surfaces ayant une pente plus forte.

Important! débranchez la machine lorsque vous:

- faites p.ex. des travaux de nettoyage ou de maintenance ou si vous modifiez l'appareil pour un autre usage
- la rangez dans un local approprié pour éviter toute utilisation non autorisée et
- la laissez sans surveillance

Pour ce faire, enlevez la clé, retirez le prise de la batterie et empêchez la machine de bouger (par exemple en placent un coin sous celle-ci).

Le bouchon du réservoir doit être fermé lorsque vous déplacez ou conduisez la machine

Rangez la machine dans un local sec à l'abri de la poussière et de la corrosion..

La température ne doit pas descendre en dessous de +10 °C ou dépasser +35 °C. Des températures basses, l'humidité et la poussière peuvent sensiblement diminuer la durée de vie des composants électriques.

Emission de bruits et vibrations:
Les machines et unités TASKI ont été conçues pour ne présenter aucun danger pour la santé, par leur émission de bruit ou leurs vibration, selon la connaissance scientifique actuelle. Voir informations techniques page 77.

Traduction de la déclaration de conformité CE originale

Nous soussignés déclarons par la présente que le produit décrit ci-dessous, dans la version et type de construction de base et dans la version commercialisée par nos soins, est conforme aux exigences pertinentes de sécurité et de santé de la directive EU appropriée.
Cette déclararation cessera d'être valide si le produit subit des modifications sans notre accord.

Désignation:	**Machine automatique pour le traitement de sols à usage commercial.**
Produit:	**autolaveuse**
Modèle:	**swingo 755B power / swingo 855B power / swingo 1255B power**
Modèle:	**CO755.1 | CO755.1X | CO855.1 | CO855.1X CO1255.1 | CO1255.1X**
Numéro de série:	**voir plaquette signalétique de la machine**
Marque commerciale:	TASKI Diversey
Fabricant:	Diversey Europe Operations B.V. - 1083 HJ Amsterdam - Netherland

Directives UE applicables:

Directive 2006/42/CE | Directive 2004/108/CE

Normes harmonisées appliquées:

EN 60 335-1 / EN 60335-2-72 / EN 62233 / EN 55014-1 / EN 55014-2 / EN 61000-3-2 / EN 61000-3-3 / EN 55012

Des directives internes ont été prises afin que le produit correspond toujours aux dernières prescriptions de l'UE ainsi qu'aux normes actuellement en vigueurs

Personne autorisée à établir le dossier technique:
Angelo Sabatino
Mgr Regulatory Affairs
Diversey Switzerland Services GmbH
Eschlikonerstrasse
9542 Münchwilen TG

Download Link for the original EU Declaration of Conformity:

http://www.espares.diversey.com/manuals

fr

Vue d'ensemble

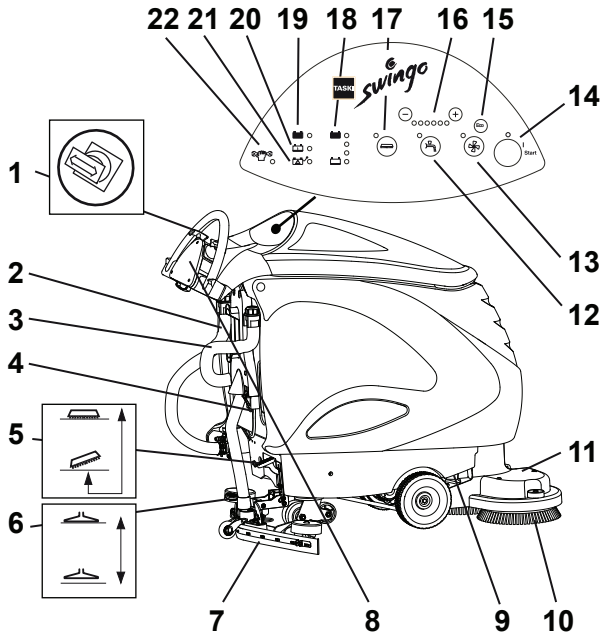

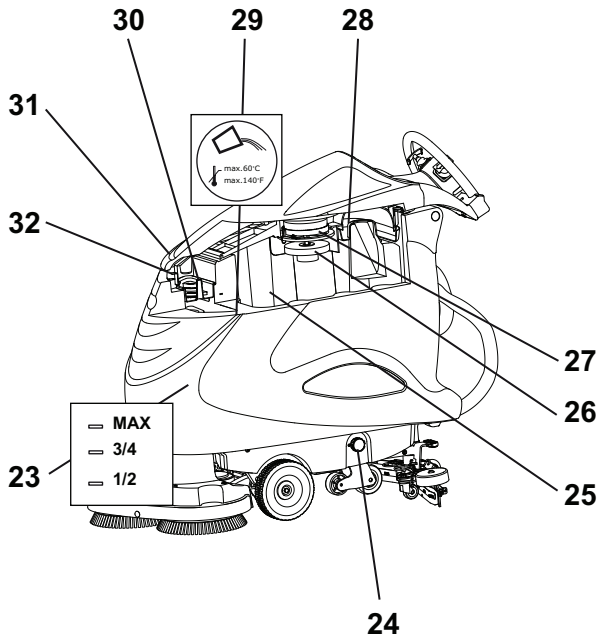

1 Contrôle vitesse
2 Tuyau de vidange, réservoir solution détergente (bouchon bleu)
3 Tuyau de vidange, réservoir à eau sale (couvercle rouge)
4 Déconnecteur de prise du chargeur (codé)
5 Variante: pédale outil
6 Pédale raclette
7 Suceur
8 Compteur d'heure (en option)
9 Serrure pour compartiment batteries (en option)
10 Accessoires (brosses, pads, etc.)
11 Brosse
12 Dosage de la solution arrêt / marche
13 Bouton unité d'aspiration
14 Interrupteur à clé
15 Mode éco
16 Dosage de la solution détergente
17 Indicateur brosse pos. basse/abaissement auto. de la brosse (option 1255)
18 Lampe témoin batterie
19 Batterie pleine
20 Charge batterie
21 Lampe panne batterie ou chargeur
22 Lampe témoin d'entretien
23 Niveau de remplissage (max.)
24 Filtre du réservoir de détergent
25 Bac de récupération
26 Flotteur (sûreté de trop-plein du réservoir à eau sale)
27 Filtre d'aspiration
28 Filtre à impuretées
29 Réservoir à solution détergente
30 Doseur
31 Couvercle de réservoir
32 Verrouillage du couvercle du réservoir

Préparation pour opération/opération

Batteries

Mesures de sécurité:

- Le port de lunettes de protection est obligatoire lorsqu'on manipule des batteries.

- N'exposez jamais les batteries à une flamme ouverte ou à la chaleur car il y a danger d'explosion due au gaz de l'électrolyte présent dans les cellules!

- Interdiction de fumer!

- Danger de brûlures chimiques!

Attention:
La batterie doit toujours être propre et sèche. Ne placez pas d'objets métalliques sur la batterie.

L'unité de recharge convient seulement pour des batteries de traction à gelsans entretien.

Schéma de branchement de la batterie

Attention:
Les batteries ne peuvent être installées ou démontées que par du personnel du service après-vente ou des spécialistes autorisés par Diversey, et connaissant parfaitement les régles de sécurité qui s'appliquent dans ce cas!

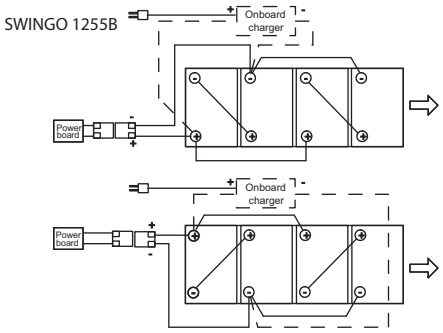

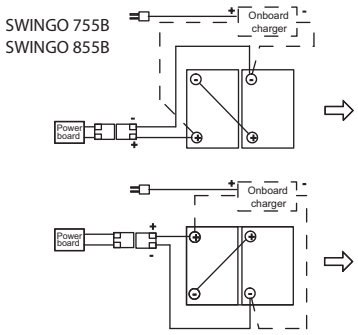

Procédure de charge
(bloc de batteries de traction avec unité de charge intégrée)

- Vérifiez que la machine ait été déconnectée avec l'interrupteur à clé.
- Débranchez la connexion batterie-machine sur la prise de déconnexion de la batterie.
- Introduisez la fiche du cordon d'alimentation dans la prise principale.

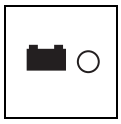

La lampe témoin verte s'allume quand la batterie est entièrement chargée.

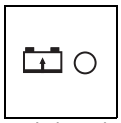

La lampe témoin jaune reste allumée jusqu'a charge d'environ 90% de la capacité totale de la batterie, puis elle clignote jusqu à charge complète.

- Laissez le cordon d'alimentation sur secteur jusqu'à la prochaine utilisation de la machine. Le chargeur surveille et maintient les batteries chargées. Sa consommation d'énergie est à peine de quelques milliwatts.

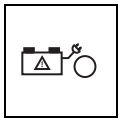

Si un erreur apparaît au cours du processus de recharge, à cause d'un défaut dans l'unité de recharge, de la coupure du cordon ou d'une cellule de batterie défectueuse, un indicateur rouge s'allume.

Après la recharge et pour usage immédiat

- Retirez la fiche de l'alimentation principale.
- Branchez la batterie à la machine, avec la prise de connexion de la batterie.

Procédure de charge (bloc batteries de traction avec unité de charge externe)

- Vérifiez que la machine ait été déconnectée avec l'interrupteur à clé.
- Débranchez la connexion batterie-machine sur la prise de déconnexion de la batterie.
- Branchez la fiche de connexion de la batterie sur l'unité de recharge de batterie externe (attention aux pôles dans la fiche de charge).

Attention:
Suivez les instructions du mode d'emploi de votre chargeur de batterie!

(Procédure de charge (batteries avec liquide avec unité de charge extérieure)

Attention:
La machine ne doit être exploitée qu'avec des batteries hydroélectriques si le jeu de batteries hydroélectrique est incorporé

Les batteries hydroélectriques ne doivent pas être chargés avec le chargeur incorporé!

Le compartiment des batteries doit rester ouvert durant la charge.

Les batteries hydroélectriques doivent être uniquement chargées dans des locaux bien ventilés!

Le gaz détonnant dégagé risque de s'enflammer!

- Arrêtez la machine avec l'interrupteur à clé et retirez la clé.
- Débranchez la connexion batterie-machine sur la prise de déconnexion de la batterie.

- Vérifiez que les réservoirs sont vides.

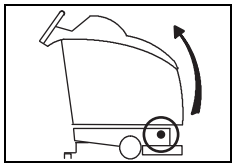

- Déverrouillez le compartiment batterie (avec un tournevis) et dans un endroit suffisamment grand soulevez le réservoir jusqu'à ce qu'il se mette en position de maintien.

fr

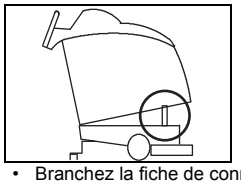

Position du réservoir en charge de batteries.

- Branchez la fiche de connexion de la batterie sur l'unité de recharge de batterie externe (attention aux pôles dans la fiche de charge).

Attention:
Suivez les instructions du mode d'emploi de votre chargeur de batterie externe!

- Mettez le chargeur en circuit.

Entretien des batteries (cellules humides)

Veuillez suivre les instructions du mode d'emploi de votre chargeur de batterie!

Attention:
Lors d'un entretien des batteries, elles doivent être déconnectées!

Ouverture du compartiment à batteries pour l'entretien

- Vérifiez que la machine ait été déconnectée avec l'interrupteur à clé.
- Débranchez la connexion batterie-machine sur la prise de déconnexion de la batterie.

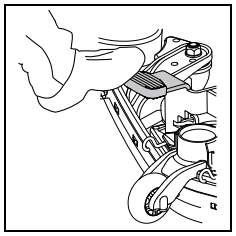

- Abaisser le mécanisme du suceur

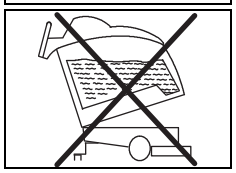

- Vérifiez que les réservoirs sont vides.

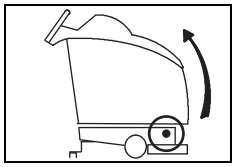

- Déverrouillez le compartiment à batterie en pressant un tournevis ou un outil similaire dans l'ouverture prévue à cet effet.
- Soulevez le réservoir jusqu'à ce qu'il se mette en position de maintien.

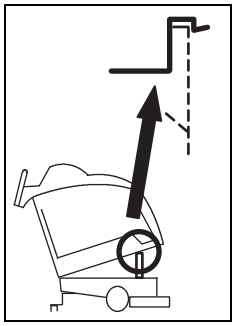

Position du réservoir avant déplacement pour l'entretien des batteries.

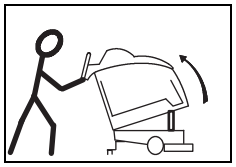

- Verrouillez le couvercle du réservoir.
- Tenez-vous derrière la machine.
- Ouvrez lentement le compartiment batteries jusqu'à ce que le guidon repose au sol.

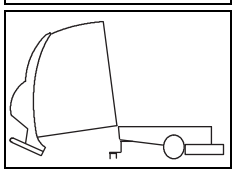

Position du rèservoir pour l'entretien des batteries

Fermeture du compartiment à batteries

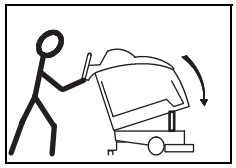

- Mettez-vous derrière la machine et soulevez le réservoir jusqu'à ce qu'il repose sur son support.

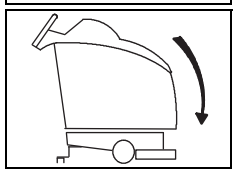

- Tenez fermement le réservoir, puis pressez son support vers l'intérieur.

  Abaissez le réservoir jusqu'à ce qu'il se mette en place.

La maintenance une fois terminée

- Branchez la batterie à la machine, avec la prise de connexion de la batterie.

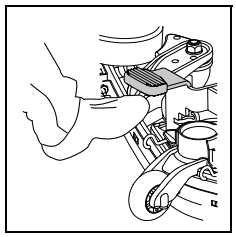

- Levez la raclette.

Préparation à la conduite

- Enclenchez l'interrupteur à clé.

  Les lampes témoins s'allument brièvement.

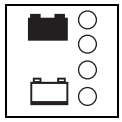

La lampe témoin de la batterie montre que la machine est prête au fonctionnement (pannes voir page 77).

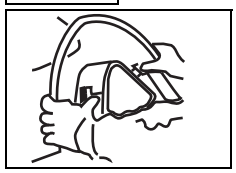

- Tenez la poignée et ajustez la hauteur à une position de travail confortable.

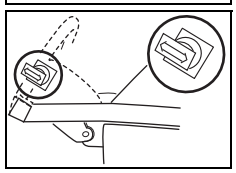

En pressant légèrement la commande de la vitesse dans la direction du déplacement, vous activez la machine, qui s'arrête si vous lâchez la commande.

Outils de fixation

- Arrêtez la machine avec l'interrupteur à clé et retirez la clé.

Contrôlez:
- que les brosses ne soient pas en dessous de la marque rouge et que la longueur des poils ne soit pas inférieure à 1 cm.
- de l'usure du disque avant utilisation.

Ne travaillez jamais avec des accessoires usés ou inappropriés, cela risque d'endommager les revêtements de sol.

- Positionnez l'accessoire sous l'entraînement des brosses.

- Enclenchez l'interrupteur à clé.

  Les lampes témoins s'allument brièvement.

Variante: (Option 1255) Abaissement auto de la brosee

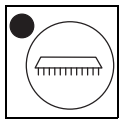

- Pressez le bouton unité brosse.

  Pendant l'abaissement, l'accouplement commence à tourner lentement. L'outil se trouve ainsi centré et accouplé.

  Les témoins s'allument.

Pédale accessoires

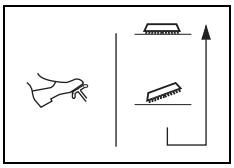

- Pressez la pédale et descendez doucement l'appareil.

  Pendant l'abaissement, l'accouplement commence à tourner lentement. L'outil se trouve ainsi centré et accouplée.

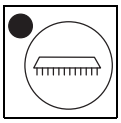

Les témoins s'allument.

Déplacez la machine légèrement en avant et en arrière lorsque la brosse est complètement abaissée pour faciliter l'accouplement.

Fixation du suceur

- Arrêtez la machine:

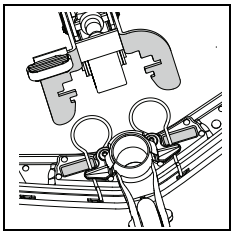

- Posez la raclette sous le support de raclette afin que cette dernière se trouve sous le cordon de fixation.

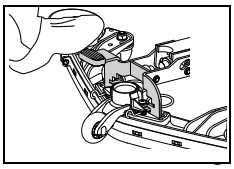

- Pressez la pédale jusqu'à ce que la raclette se verrouille en place.
- Attachez le tuyau de succion à la raclette.

Remplissage d'eau

Attention:
Température maximale de l'eau 60 °C/140 °F.

- Arrêtez la machine avec l'interrupteur à clé et retirez la clé.

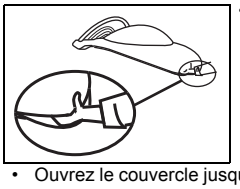

- Glissez votre main entre le couvercle et le réservoir.

  Paume vers le haut.

- Ouvrez le couvercle jusqu'à ce qu'il s'engage dans les supports de la paroi du réservoir.

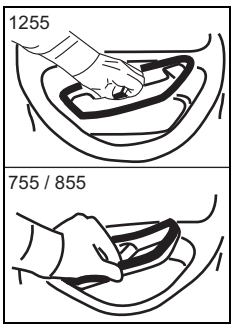

- Retirez le doseur.

- Remplissez d'eau le réservoir de solution.

  Niveau de remplissage max. admissible (page 73).

Dosage:

Attention:
Portez des lunettes, des gants et des vêtements de protection adéquats lorsque vous manipulez des produits chimiques!

Veuillez n'utiliser que les produits chimiques recommandés par le fabricant

Attention:
Tout autre produit chimique (contenant par exemple acides, chlore, acide chlorhydrique ou fluorhydrique) risque d'endommager la machine.

Pour un dosage précis, utilisez la balance dans le kit de dosage.

Les niveaux indicateurs sur le réservoir correspondent aux niveaux de dosage. Le type de la machine est indiqué sur le récipient doseur!

Exemples de dosage (le concentration dépend du produit):

Dosage	Capacité réservoir	Doseur
0,5%	1/2	1 x 1/2
	MAX	1 x MAX
1%	1/2	1 x MAX (2 x 1/2)
	MAX	2 x MAX

- Emploi du doseur

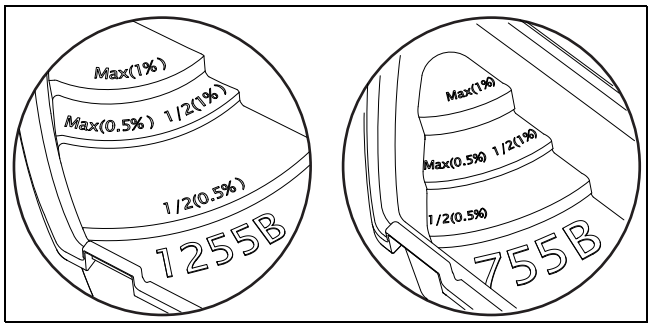

- Ajoutez le produit mesuré avec le doseur à l'eau du réservoir de détergent.
- Soulevez légèment le couvercle du réservoir
- Pressez doucement le support du couvercle du réservoir vers lintérieur.
- Fermez le couvercle du réservoir.
- En exerçant une légère pression sur la partie frontale du couvercle vous pouvez l'encliquer en position.

Lorsque vous utilisez un système de dosage automatique „IntelliDose“, veuillez suivre les instructions d'emploi correspondants.

fr

Commencer le travail

Attention:
Portez toujours des chaussures antidérapantes et des vêtements de travail adéquats lorsque vous travaillez avec la machine!

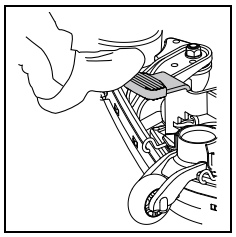

- Abaisser le mécanisme du suceur

- Enclenchez l'interrupteur à clé.
  Les lampes témoins s'allument brièvement.
- Abaissez l'unité brosse soit avec le bouton soit avec la pédale de l'unité brosse, voir page 72.

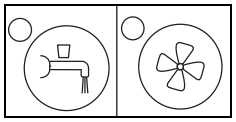

- Pressez d'abord le bouton de contrôle de dosage de la solution et ensuite le bouton on de l'aspiration.
  Les lampes témoins s'allument brièvement.

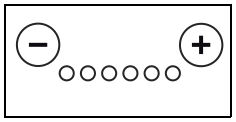

- Choisissez la quantité de solution (touche +/-).
  Le réglage sélectionné est affiché par des lampes vertes.

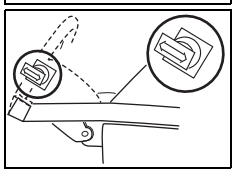

- Appuyez légèrement sur la commande de vitesse pour mettre la machine en mouvement.
  Les outils commencent à tourner et le détergant est alimenté en leur centre.

La machine s'arrête d'elle-même après 5 minutes.

Pendant ces 5 minutes:

- <N'effectuez aucune manipulation sur les brosses.
- L'opérateur doit être en vue de la machine.

Tournez toujours la clé de l'interrupteur à clé sur la position 0 et retirez la clé si vous vous éloignez hors de la vue de la machine.

Pendant ces 5 minutes:

- seule la raclette peut être nettoyées des objets aspirés ou bloqués.
- l'opérateur peut seulement laisser la machine afin de libérer la zone à nettoyer, mais il doit rester en contact visuel avec la machine.

Méthode de nettoyage

Méthode directe:
Récurer et aspirer en une seule opération.

Méthode de travail indirecte:
Appliquer la solution détergente (seulement récurage), puis récurer et aspirer.

Les méthodes de nettoyage sont décrites dans la ”Carte de méthode”. Vous pouvez l'obtenir auprès du partenaire TASKI.

Remplissage du réservoir de solution

Attention:
Ne travaillez jamais sans solution détergente, cela risque d'entraîner des dommages au sol.

Un bruit d'aspiration de la pompe indique que le réservoir de détergent est vide.

- Interrompre le nettoyage.
- Remplissez le réservoir, voir page 73.

Fin de l'opération

- Arrêter le débit de solution.
- Conduisez encore quelques mètres afin de laisser tourner l'outil encore un instant. Vous éviterez ainsi la formation de goutelettes.
  Très important lors de l'usage de pad de contact

Variante: (Option 1255) Abaissement auto. de la brosse

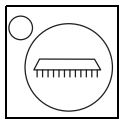

- Pressez le bouton de l'unité brosse pour soulever l'outil.

Unité brosse pédale (en option):

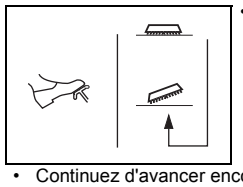

- Pour lever l'outil, pressez la pédale et verrouillez-le en place.
- Continuez d'avancer encore quelques mètres pour récupérer l'eau sale restante.

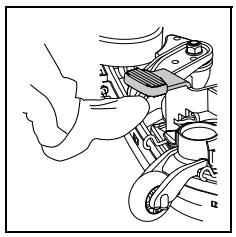

- Levez la raclette.
  Laissez l'unité d'aspiration continuer à fonctionner jusqu'à ce que le restant de l'eau sale ait été aspiré dans le tuyau.

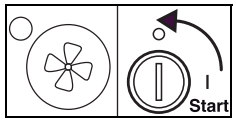

- Arrêtez d'abord l'unité d'aspiration et ensuite l'interrupteur à clé.

Toujours vider et nettoyer le réservoir de récupération lorsque vous utilisez la machine.
Si de l'eau sale reste dans le réservoir, cela développe des mauvaises odeurs et la saleté se dépose après quelques heures.

Videz le réservoir de récupération / réservoir de détergent

L'élimination des eaux sales ou de la solution de nettoyage doit se faire en conformité avec les réglements locaux spécifiques.

- Arrêtez la machine:
- Enlevez le tuyau de son support.

Ouvrez le bouchon rouge ou bleu près de la poignée et abaissez doucement l'extrémité du tuyau pour vider la solution.

Nettoyez le réservoir de récupération / réservoir de détergent

- Arrêtez la machine:
- Ouvrez le couvercle jusqu'à ce qu'il s'engage dans les supports de la paroi du réservoir.
- Enlevez le filtre grossier (jaune), videz et nettoyez-le.
- Rincez soigneusement le bac de récupération à l'eau courante.
- Rincez ensuite parfaitement le réservoir de détergent avec de l'eau propre.
- Vérifiez le bon fonctionnement du flotteur et que le filtre d'aspiration (jaune) est propre.
  En cas de dommage ou d'encrassement du flotteur et du filtre d'aspiration, veuillez vous référer à la page 76.
- Après drainage et nettoyage, revissez le couvercle rouge et bleu et accrochez les tuyaux à leurs supports.

Nettoyer le filtre du réservoir de détergent

Attention:
Des filtres bouchés réduisent le flux de détergent. En conséquence, vous risquez d'endommager le sol.

- Arrêtez la machine:.

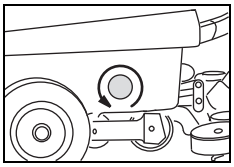

- Dès que le réservoir de détergent est vidé, vissez le bouchon jaune du filtre du réservoir de détergent et enlevez-le de son support.
- Rincer le filtre à l'eau courante.
  Si nécessaire, le filtre doit être détartré avec une solution calcacid TASKI à 10%.

Le filtre est plus bas que l'orifice de sortie du réservoir, une quantité résiduelle de solution détergente ne s'écoulera qu'après que le filtre ait été dévissé.

- Remettre le filtre de solution.

Nettoyage des accessoires

Variante: (Option 1255) Abaissement auto. de la brosse

- Enclenchez l'interrupteur à clé.
  Les lampes témoins s'allument brièvement.

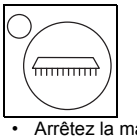

- Pressez le bouton de l'unité brosse pour soulever l'outil.
- Arrêtez la machine avec l'interrupteur à clé et retirez la clé.

Unité brosse pédale (en option):

- Arrêtez la machine avec l'interrupteur à clé et retirez la clé.

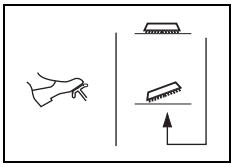

- Pour lever l'outil, pressez la pédale et verrouillez-le en place.

Swingo 1255B modèle:

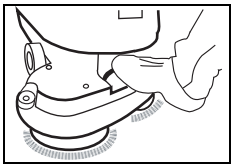

- Pressez brièvement mais fermement le levier d'éjection d'outil avec votre pied.
- Nettoyez l'outil à l'eau courante.

Swingo 755B/855B modèle:

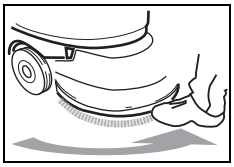

- Tournez l'outil dans le sens antihoraire pour l'enlever de son accouplement avec votre pied.
- Nettoyez l'outil à l'eau courante.

Retrait et nettoyage buse d'aspiration (suceur)

- Arrêtez la machine:
- Retirez le tuyau d'aspiration du support de la raclette.

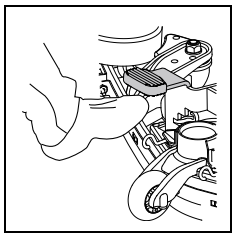

- Levez la raclette avec le pied.

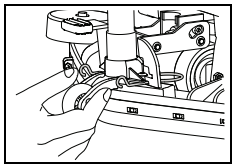

- Pressez ensemble les ressorts de blocage. La raclette sera débloquée et peut être retirée.
- Nettoyez la raclette à l'eau avec une brosse.

Un résultat parfait ne peut être obtenu qu'avec des lames propres et intactes!

Nettoyage de la machine

Attention:
Ne jamais nettoyer la machine avec de l'eau sous haute pression ou au jet d'eau.
La pénétration d'eau dans la machine peut provoquer des dommages considérables aux composants mécaniques ou électrique.

- Essuyez la machine avec un chiffon humide.

entreposer / parquer la machine (machine hors service)

Nous recommandons que vous debranchiez la machine de la batterie, avec la prise de déconnexion batterie, lorsque vous rangez/parquez la machine et que vous chargez la batterie.

Rangez la machine avec le bouchon du réservoir légèrement ouvert, en:
- soulevant le couvercle du réservoir et en retournant le récipient doseur.
- appuyez ensuite le couvercle du réservoir sur le récipient doseur.

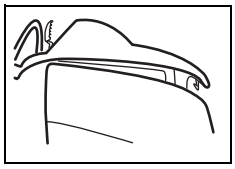

Le doseur maintien le couvercle légèrement ouvert permettant ainsi au réservoir de sécher. La formation de moisissures ou d'odeurs désagréables peut ainsi être réduite.

fr

Service, maintenance et entretien

Attention:
Seules des pièces d'origine TASKI peuvent être utilisées, dans le cas contraire, les garanties et responsabilités sont invalidées!

La maintenance de la machine est obligatoire, elle assure le bon fonctionnement de la machine et sa longévité.

Symboles:
◊ = après usage, ◊◊ = chaque semaine, ◊◊◊ = chaque mois,
⊗ = témoins de service

Activités	◊	◊◊	◊◊◊	⊗	page
Recharge des batteries	●				71
Toutes les pièces marquées en jaune	●				
Videz et nettoyez les réservoirs	●				74
Essuyer la machine avec un chiffon humide	●				75
Remplir d'eau distillée (batteries mouillées).Veuillez suivres les instructions du mode d'emploi du fabricant de ces batteries!		●			
Nettoyer le joint du couvercle du réservoir, vérifier s'il est usé, remplacer si nécessaire.		●			
Programmes de maintenance / service faits par technicien TASKI				●	

Intervals de services

Les machines TASKI sont des appareils de haute qualité dont la sécurité a été contrôlée en usine par des vérificateurs agréés. Les éléments électriques et mécaniques sont soumis à l'usure et/ou au vieillissement après de longues périodes d'utilisation.

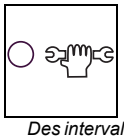

- Afin d'assurer un bon fonctionnement et une disponibilité d'usage, l'entretien doit s'effectuer lorsque l'indicateur de service s'allume (réglage d'usine 450 heures de service) ou au moins une fois l'an.

Des intervalles plus courts sont nécessaires si l'environnement est difficile ou si les conditions sont spéciales et/ou si la maintenance est inappropriée.

Centre de service

Lorsque vous nous contactez pour une panne ou pour passer commande, veuillez toujours indiquer le type, la description et le numéro de série de votre machine.

Vous pouvez trouver cette information sur la plaquette signalétique de la machine, et l'adresse de votre partenaire TASKI le plus proche est notée à la dernière page de ce mode d'emploi.

Remplacement des lames swingo 755B/855B

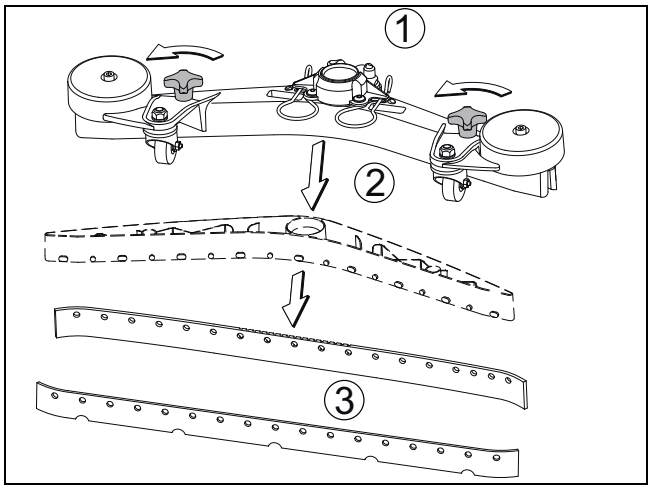

- Dévissez la poignée-étoile (1), retirez le porte-lame (2) du corps de la raclette et retirez les lames (3).
- Vous pouvez maintenant retourner ou remplacer la lame.
- Réinsérez le porte-lame dans le corps de la raclette et revissez la poignée-étoile.

Remplacement des lames swingo 1255B

Lames sur le rayon intérieur!

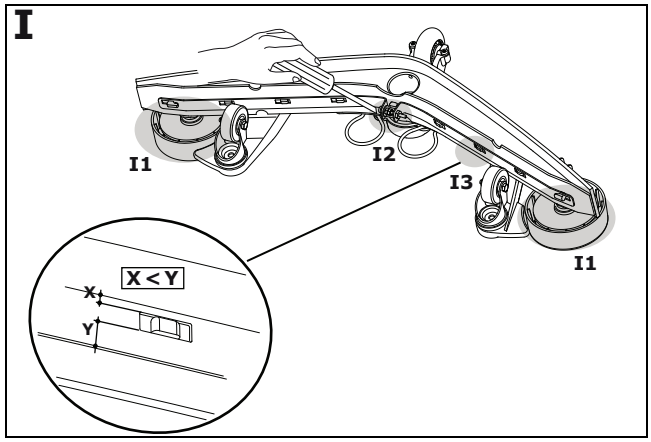

- Placez l'unité de raclette propre sur une surface dur, p.ex. une table ou sur le sol, avec les roulettes de rejet vers le bas. (Détail I1)
- Dévissez la vis (mais ne la retirez pas complètement) au centre de la barre de tension en 2 parties jusqu'à pouvoir retirer la barre. (Détail I2)
- Nettoyez le corps de la raclette, les lames et la barre de tension à l'eau courante en utilisant une brosse.
- Montez la lamelle „pivotée" ou remplacée sur le suceur.
- Replacez la barre de tension dans la position correcte sur la lame. (Détail I3).
- Tendez la barre de tension. (Détail I2)

Lamelle sur le rayon extérieur

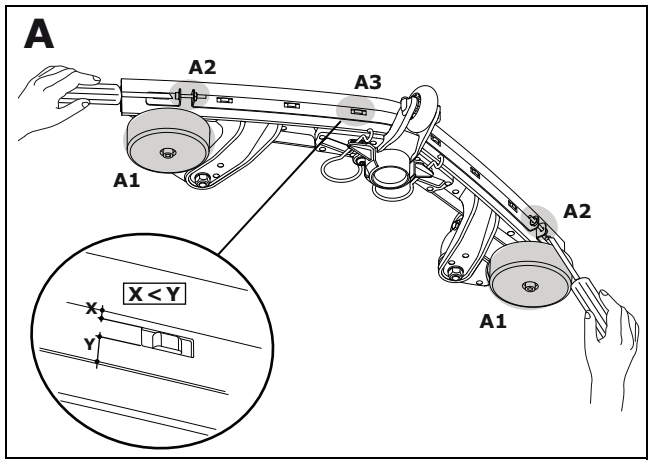

- Placez l'unité de raclette propre sur une surface dur, p.ex. une table ou sur le sol, avec les roulettes de rejet vers le bas. (Détail A1)
- Dévissez les vis (mais ne les retirez pas complètement) à gauche et à droite de la barre de tension en 3 parties jusqu'à pouvoir retirer la barre de tension. (Détail A2)
- Nettoyez le corps de la raclette, les lames et la barre de tension à l'eau courante en utilisant une brosse.
- Montez la lamelle „pivotée" ou remplacée sur le suceur.
- Replacez la barre de tension dans la position correcte sur la lame the tension. (Détail A3).
- Tendez la barre de tension. (Détail A2)

Nettoyer ou remplacer le flotteur(Indication pour récupération du réservoir)

- Arrêtez la machine avec l'interrupteur à clé et retirez la clé.

Démontage:

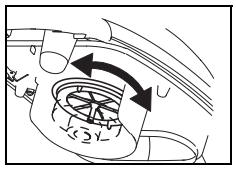

- Le filtre d'aspiration jaune peut être retiré facilement (raccord rapide).
- Le nettoyer à l'eau courante à l'aide d'une brosse (bien laisser sécher).
- Brossez le filtre d'aspiration jaune avec une brosse douce ou enlevez les pluches avec un chiffon.

Disfonctionnements

Disfonctionnement	Causes possibles	Dépannage	page
La machine ne fonctionne pas	Machine arrêtée	• Enclenchez l'interrupteur à clé.	70
		• Branchez la batterie à la machine, avec la prise de connexion de la batterie.	70
Disfonctionnement batterie/unité principale (affichage sur l'écran de contrôle)	Batteries déchargées	• Recharge des batteries	71
	Batteries/chargeur défectueux	• Faites appel au service technique	
Batteries insuffisamment chargées	Le cordon d'alimentation n'est pas branché ou défectueux	• Branchez le cordon d'alimentation • Faites appel au service technique	
	Batteries ou chargeur défectueux	• Faites appel au service technique	
La brosse ne tourne pas	Moteur tourne mais pas l'outil	• Faites appel au service technique	
Aspiration faible Le sol reste mouillé l'eau sale n'est pas aspirée	Le flotteur ferme l'entrée de l'unité d'aspiration (protection de sur-remplissage du bac de récupération)	• Vérifiez que le réservoir de récupération n'est pas plein	74
		• Vérifiez que le flotteur fonctionne correctement.	76
	Raclette n'est pas au sol	• Abaisser le mécanisme du suceur	74
	Tuyau d'aspiration non connecté	• Connectez le tuyau d'aspiration	
	Vérifiez le joint d'étanchéité du couvercle du réservoir s'il est fendu ou sale	• Nettoyez ou remplacez le joint s'il est défectueux	
	Filtre d'aspiration bouché	• Dégagez l'objet obstruant (par exemple à l'aide d'un tournevis.	
	Tuyau ou buse bouchés par morceaux de bois, matériau résiduel etc.)	• Dégagez l'objet obstruant (par exemple à l'aide d'un tournevis.	
	Les lamelles ne sont pas bien ajustées avec le sol	• Nettoyez la buse de succion.	
		• Changez/tournez les lamelles	76
		• Vérifiez que la suspension de la raclette fonctionne bien	
	Réceptacle de gros déchets plein.	• Retirez le panier à déchets grossiers • Secouez-le pour le vider et rincez-le à l'eau courante.	74
L'agrégat d'aspiration se met hors circuit	Réservoir de récupération plein.	• Videz le bac de récupération	74
Débit insuffisant du détergent	Le réservoir de détergent est vide	• Remplir le réservoir de détergent	73
	Le filtre du réservoir de détergent est bouché	• Nettoyer le filtre du réservoir de détergent	75
Fuites de mousse ou de liquide	Flotteur ne fonctionne pas	• Arrêtez l'appareil d'aspiration	70
		• Vérifiez que le flotteur fonctionne correctement.	76

Transport

Transportez la machine en position verticale et retirez les batteries si nécessaire.

Assurez-vous que la machine est bien attachée et sécurisée sur le véhicule de transport.

Elimination

Lorsque la machine n'est plus en service, il faut s'en débarrasser conformément aux règlements nationaux. Votre partenaire TASKI est là pour vous aider, si vous le désirez.

Batteries

Avant d'éliminer la machine dans les règles, les batteries doivent être démontées.

Les batteries usagées doivent être éliminées de manière écologique selon les directives UE 2006/66/CEE.

Caractéristiques techniques

Machine **Type**	**swingo 755** **CO755.1/ CO755.1X**	**swingo 855** **CO855.1/ CO855.1X**	**swingo 1255** **CO1255.1/ CO1255.1X**	
Rendement de surface théorique: largeur de travail x vitesse d'avance(4,5) x 1000	1935	2250	2475	m2/h
Vitesse de travail	4.5	4.5	4.5	km/h
Largeur de travail	43	50	55	cm
Largeur de raclette	69	69	80	cm
Réservoir à solution détergente nominal	40	40	60	l
Réservoir de récupération	40	40	60	l
Poids de la machine en ordre de marche	160	160	260	kg
Tension nominale	24V	24V	24V	DC
Accessoires	1 x 43	1 x 50	2 x 28	cm
Vitesse de rotation des brosses	165	165	195	min-1
Pression des brosses	43	43	48	kg
Dimensions (L x l x H)	116x47.5x 119.5	122x53x 119.5	142x58x117	cm
Puissance nominale	900	900	1000	W
Niveau de pression accoustique pondéré NPA ISO 11201	<70	<70	<70	dB(A)
Total valeur des vibrations sur le système main-bras ISO 5349	<0.5	<0.5	<0.5	m /s2
Protection contre les éclaboussures	IPX3	IPX3	IPX3	
Classe de protection électrique sans chargeur de batterie (seul. modèle type: CO1255.1/CO1255.2)			III	
Classe de protection électrique sans chargeur de batterie (seul. modèle: CO755.1/CO855.1)	III	III		
Classe de protection avec chargeur de batterie	I (II)	I (II)	I (II)	

fr

Accessoires

N°	Article	CO755.1/ CO755.1X	CO855.1/ CO855.1X	CO1255.1/ CO1255.1X
7510829	Plateau de guidage Instalok 43cm	1X		
8504750	Brosse à récurer 43cm nylon	1X		
8504780	Brosse à récurer abrasive 43cm	1X		
8504800	Brosse à récurer pour béton lavé 43cm	1X		
7510830	Plateau de guidage Instalok 50cm		1X	
8504770	Brosse à récurer 50cm nylon		1X	
8505130	Brosse à récurer abrasive 50cm		1X	
8505120	Brosse à récurer pour béton lavé 50cm		1X	
7510634	Plateau de guidage Instalok 28cm			2X
7510631	Brosse à récurer 28cm nylon			2X
7510632	Brosse à récurer pour béton lavé 28cm			2X
7510633	Brosse à récurer abrasive 28cm			2X
8502830	Tuyau de remplissage avec coupleur à eau universel	X	X	X
7517125	IntelliDose kit	X	X	X
	Jeu de batterie à liquide	X	X	X
	Différents disques (polyester brun, bleu, rouge, et disques contacts)	X	X	X

Dimensions de la machine

Toutes les dimensions en centimètres!

swingo 755

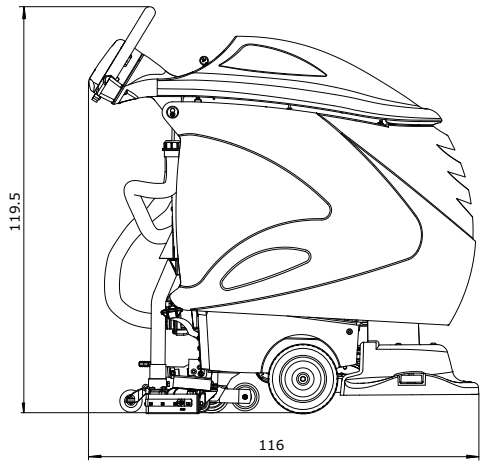

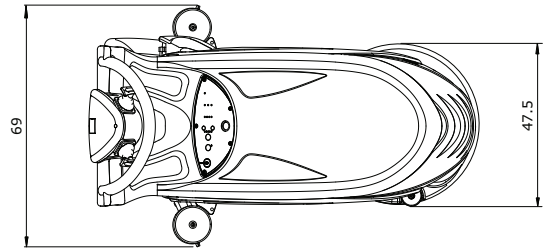

swingo 855

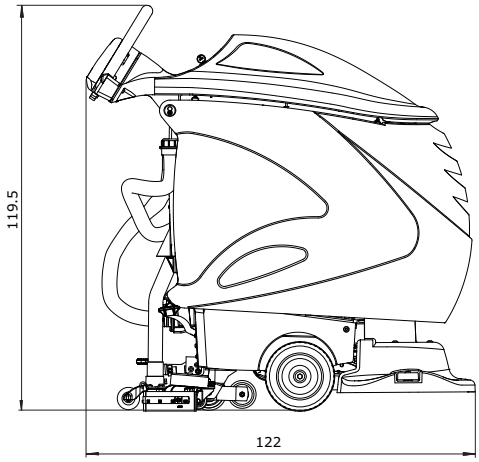

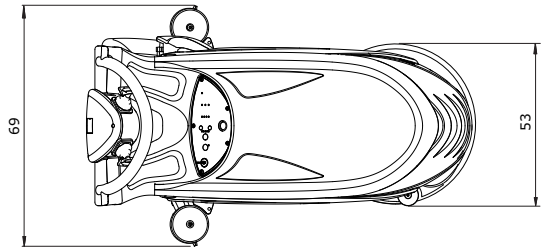
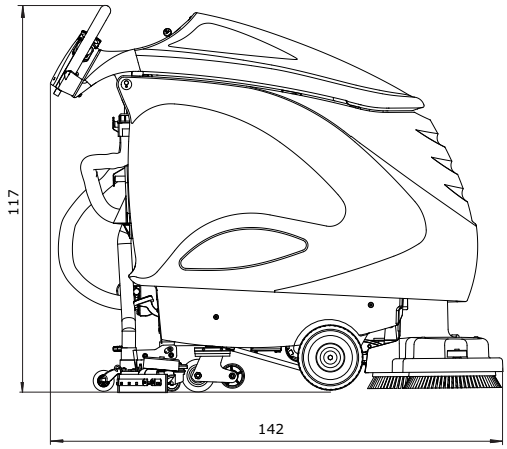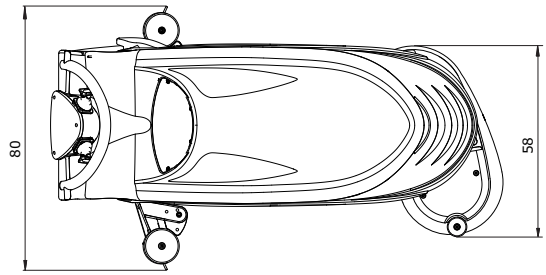
swingo 1255